Audi RS 5

A
B
C
D
E
F 222 g CO_2/km
G

Émissions CO_2 mixtes : **212-222 g/km**

Audi Vorsprung durch Technik

Tarifs conseillés au 15.06.2023

myAudi

L’accès numérique à votre Audi. Partout. À tout moment.

Détails de l’équipement

Votre Audi est unique, comme vous. Pour vous permettre de garder une bonne vue d’ensemble, toutes les données de votre véhicule sont consultables en ligne à tout moment dans les détails d’équipement myAudi.

Mises à jour de cartes

Toutes les nouvelles routes, tous les blocages : vos données de navigation sont toujours à jour avec myAudi. Régulièrement, des mises à jour de cartes à transférer aisément sur votre Audi sont mises à votre disposition.

Recherche de concessionnaire

Avec myAudi, vous trouverez aisément et rapidement le Partenaire Audi approprié et accéderez directement à ses principales coordonnées. Vous pourrez également l’enregistrer en tant que Partenaire Audi personnel.

État du véhicule

Pour recevoir des informations sur votre Audi, vous n’avez pas besoin d’être dedans. myAudi vous fournit à tout moment les informations essentielles telles que les niveaux de carburant et d’huile, les kilomètres parcourus, le statut des portières, les éventuels avertissements et les rendez-vous atelier.

Galerie de véhicules

Jeter un coup d’œil sur votre Audi – c’est possible à tout moment. Les modèles à partir de 2010 peuvent être visualisés de l’extérieur et de l’intérieur sous différentes perspectives en vues réalistes haute résolution dans la galerie.

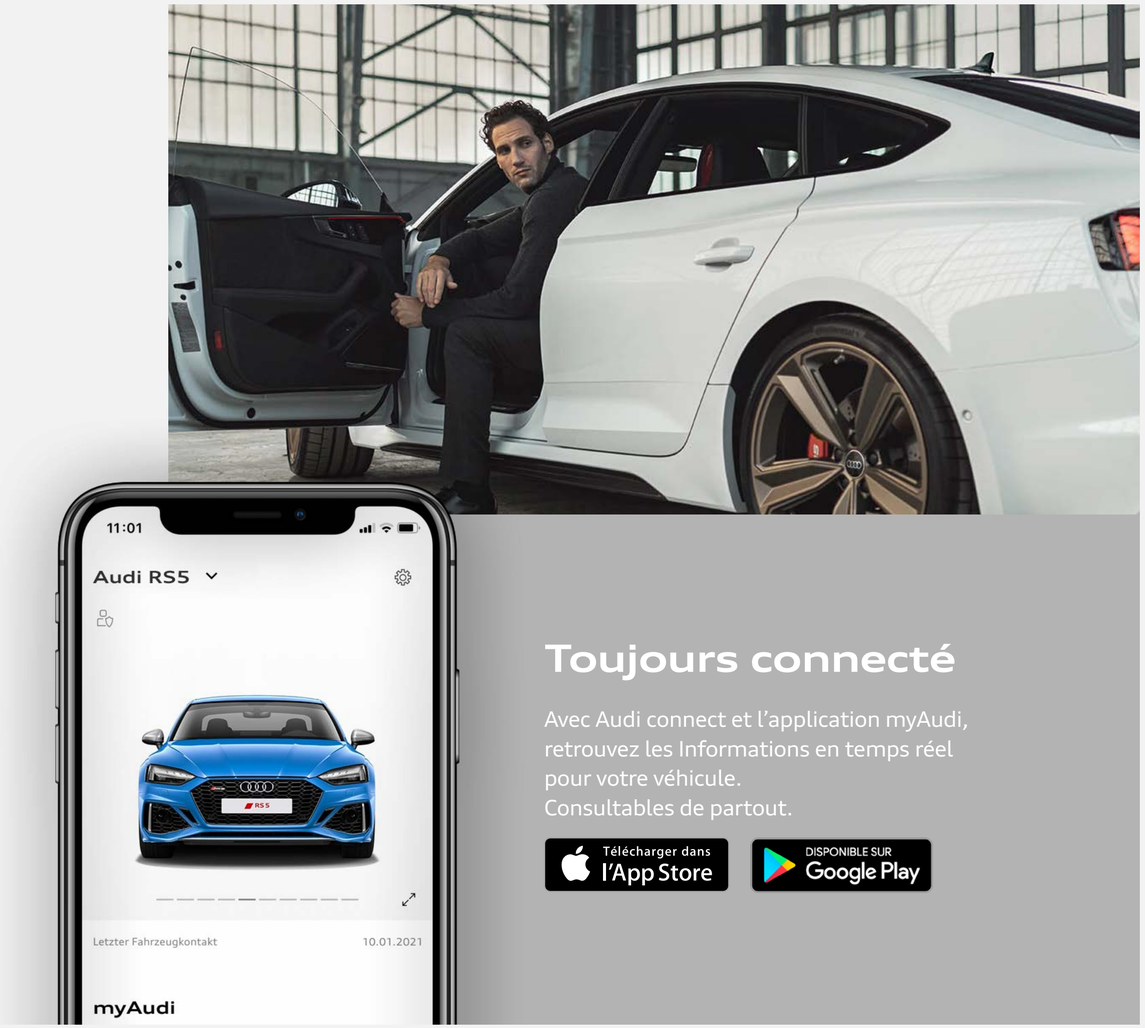

ⓘ La disponibilité des services peut varier selon le pays, le modèle et l’équipement de votre Audi. L’utilisation de certains services dépend d’Audi connect.

Sportive, tout simplement

Dès le premier regard, l'Audi RS 5 séduit par une sportivité affirmée sous tous les angles. À l'avant, la large calandre profilée Singleframe sans entourage et les généreuses entrées d'air offrent un design nid d'abeille au look 3D, sans oublier le spoiler avec lettrage quattro. L'arrière exprime sportivité et dynamisme, avec son diffuseur RS, son becquet fixe et ses sorties d'échappement ovales RS.

Découvrez la gamme

Tarifs conseillés RS 5 Coupé & Sportback

					RS 5 Coupé	
	Puissance (ch)	**Transmission**	**Emissions CO_2** WLTP (g/km)	**Puissance Administrative**	**Code** Modèle	**Tarif** TTC
Essence						
V6 2.9 TFSI quattro	450 ch	tiptronic 8	212 - 222	34	F5PRXA	**101 990 €**

					RS 5 Sportback	
	Puissance (ch)	**Transmission**	**Emissions CO_2** WLTP (g/km)	**Puissance Administrative**	**Code** Modèle	**Tarif** TTC
Essence						
V6 2.9 TFSI quattro	450 ch	tiptronic 8	216 - 226	34	F5FRXA	**101 990 €**

Extension de garantie RS 5

	1 an supplémentaire (2 + 1)				2 ans supplémentaires (2 + 2)		3 ans supplémentaires (2 + 3)	
Km	60 000	90 000	120 000	150 000	80 000	120 000	100 000	150 000
Code Option	EA2	EA3	EB4	EB3	EA5	EA6	EA8	EA9
RS 5	**621 €**	**795 €**	**1085 €**	**1 564 €**	**910 €**	**1 255 €**	**1 682 €**	**2 521 €**

Plus serein, plus longtemps

Audi garantit ses voitures 2 ans sans limitation kilométrique. Pour plus de sérénité, il est possible de souscrire un contrat de garantie complémentaire portant la durée de la garantie à 3, 4 ou 5 ans. Cette extension de garantie est strictement le prolongement de la garantie constructeur. La peinture et l'anticorrosion sont respectivement garanties 3 ans et 12 ans.

La périodicité des vidanges est variable. Une alerte sera affichée par l'indicateur de maintenance. L'intervalle entre chaque vidange ne doit pas être supérieur à 30 000 km. Les révisions doivent être effectuées au maximum tous les 2 ans, selon le style de conduite et les conditions d'entretien.

Offres disponibles :

- Extension de garantie 1 an / 60 000 km, 90 000 km, 120 000 km ou 150 000 km
- Extension de garantie 2 ans / 80 000 km ou 120 000 km
- Extension de garantie 3 ans / 100 000 km ou 150 000 km

Le contrat prend fin lorsque la première des 2 échéances (durée ou kilométrage) est atteinte.

En cas de défaillance mécanique, électrique, le contrat de garantie permet de bénéficier notamment des réparations et/ou remplacement des pièces suivantes :

- Moteur
- Boîte de transfert
- Transmission
- Direction, circuit électrique
- Carters
- Boîte de vitesses
- Embrayage (hors disque)
- Système de refroidissement
- Suspensions (hors amortisseurs)

Ces interventions doivent être effectuées chez un Partenaire Audi Service. **Le bénéfice de cette extension de garantie n'est pas subordonné à la réalisation des prestations de réparation et d'entretien non couvertes par cette extension de garantie, par un réparateur du réseau agréé AUDI.**

Lors de la revente, le contrat est cessible avec le véhicule, ce qui en augmente la valeur. En cas de revente du véhicule avant le terme du contrat, le nouveau propriétaire bénéficiera des prestations souscrites.

Conditions Générales de Vente disponibles dans le réseau Audi Service ou sur www.audi.fr

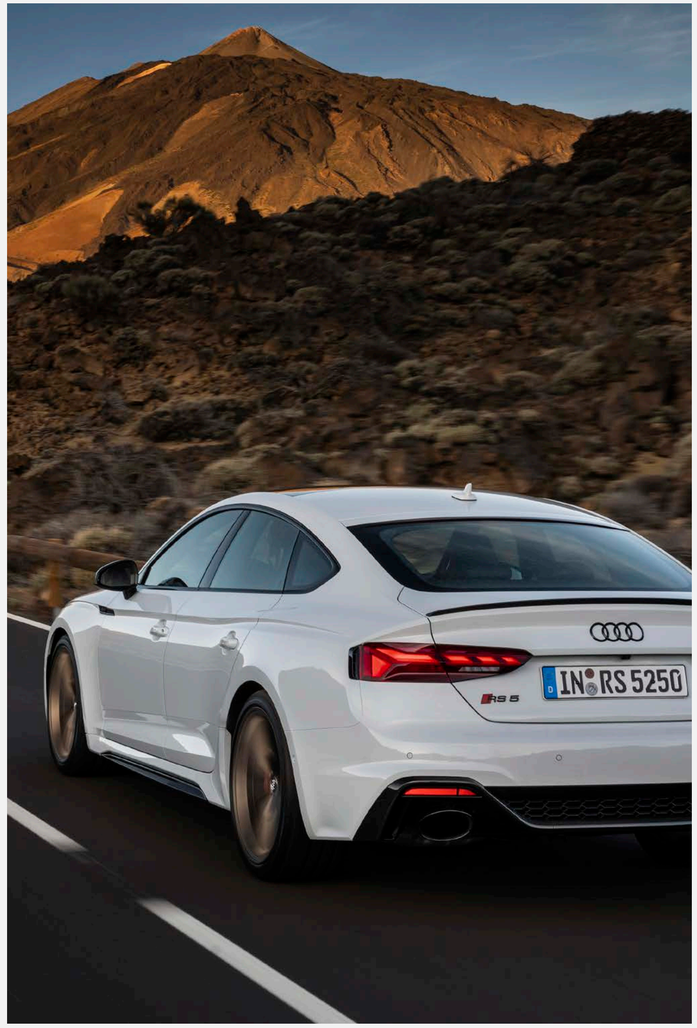

Principaux équipements de série

Disponibles pour **RS 5 Coupé & Sportback**

Motorisation, transmission et châssis

Audi drive select [2H1]

Permet le réglage des caractéristiques individuelles du véhicule dans les modes disponibles : auto, comfort, dynamic, individual

Les fonctions suivantes sont adaptées :

- Direction assistée
- Caractéristiques du moteur ou réactivité des rapports de vitesses
- Direction dynamique (en option)
- Châssis Sport S avec amortissement piloté
- Quattro avec différentiel Sport (en option)
- Adaptive cruise control (en option)
- Phares Matrix LED

Ainsi que d'autres systèmes de série et en option

Châssis Sport RS [2MS]

Avec tarage dynamique des ressorts et des amortisseurs

Amortisseurs à gaz comprimé monotubes et ressorts hélicoïdaux sur les essieux avant et arrière

- Essieu avant allégé à 5 bras, barre stabilisatrice ; support d'essieu avant solidaire de la carrosserie
- Essieu arrière allégé à 5 bras avec suspension à roues indépendantes, barre stabilisatrice, support d'essieu à réglage élastique à l'arrière

Direction assistée électromécanique [QZ7]

Quattro avec différentiel central autobloquant [GH1]

Transmission intégrale permanente avec répartition asymétrique et dynamique de couple par le biais d'un différentiel central autobloquant et d'une commande de couple à sélection de roue. La fonction de blocage mécanique est conçue pour une parfaite dynamique de conduite et répartit sans délai les couples d'entraînement sur les essieux avant et arrière, garantissant ainsi une traction et une stabilité de trajectoire excellentes

La commande de couple à sélection de roue intégrée dans l'ESC freine en douceur les roues intérieures au virage en cas de conduite sportive sur route sinueuse, augmentant ainsi le couple d'entraînement au niveau des roues extérieures au virage. Cela se traduit par une dynamique de virage améliorée ainsi qu'un comportement routier plus précis et plus neutre

Principaux équipements de série

Disponibles pour **RS 5 Coupé & Sportback**

Motorisation, transmission et châssis... suite

Récupération

Permet de réaliser des économies de carburant en récupérant l'énergie de décélération et de freinage ; convertit l'énergie cinétique en énergie électrique utilisable en augmentant la tension du générateur durant les phases de décélération ou de freinage et soulage l'alternateur lorsque la voiture accélère de nouveau

Système Start-Stop [7L8]

Contribue à réduire la consommation de carburant ainsi que les émissions de CO_2 en coupant automatiquement le moteur lors des phases d'arrêt, par ex. aux feux rouges. Le redémarrage est engagé dès l'actionnement de la pédale d'embrayage ou dès le relâchement du frein. Peut être désactivé à tout moment via une touche

Tiptronic [G1G]

Boîte automatique 8 rapports à convertisseur avec programme de commande dynamique (DSP) ; commande manuelle au choix au moyen des palettes du volant multifonction

Principaux équipements de série

Disponibles pour **RS 5 Coupé & Sportback**

Design extérieur

Suppression du monogramme puissance / technologie [2Z7]

Jantes en aluminium forgé [45U]
en style étoile à 10 branches, 9J x 19'' avec pneus 265/35 R19

Coques de rétroviseurs extérieures en aluminium mat [6FT]

Baguettes décoratives sur les vitres latérales [4ZL]
en style aluminium mat

Pare-chocs RS [5L1]
Avec grille de calandre à structure alvéolée en noir brillant, style dynamique et sportif
- À l'avant avec lame et larges prises d'air en noir brillant, ailettes latérales à l'avant style aluminium mat
- À l'arrière avec diffuseur en noir brillant et insert de diffuseur style aluminium mat

Sorties d'échappement chromées
une sortie à gauche et une sortie à droite

Sorties d'échappement chromées

Moulures de seuil [VT3]

Design intérieur

Applications décoratives en aluminium racing [5MD]

Ciel de pavillon en tissu noir [6NQ]

Éléments de l'habitacle en simili-cuir [7HB]
Partie inférieure de la console centrale (repose-genoux) et accoudoirs de portières en similicuir

Moulures de seuil avec insert en aluminium et inscription éclairée [VT2]
Inscription RS 4 dans les ouvertures des portières avant
Attention : Uniquement sur la version Coupé

Moulures de seuil avec insert en aluminium et inscription éclairée [VT3]
Inscription RS 5 dans les ouvertures des portières avant
Attention : Uniquement sur la version Sportback

Pédalier et repose-pied en acier inoxydable [VF1]

Surfaces d'accentuation façon verre en noir [GT6]
Pour le tableau de bord, les caches des rebords de portière et l'insert de la console centrale
En combinaison avec une boîte automatique incluant le couvercle de vide-poches sur la console centrale

Principaux équipements de série

Disponibles pour **RS 5 Coupé & Sportback**

Confort et vie à bord

Accoudoir central confort à l'avant [6E3]
avec inclinaison réglable et coulissant en longueur

Câbles de recharge pour téléphone portable
Compatibles iPhone et Android (Réf.: 8S0-051-435-F)

Climatisation automatique confort 3 zones, en plus de la climatisation automatique [9AQ]
- Commandes de climatisation avec grand écran TFT et touches capacitives basculantes
- Régule électroniquement la température, la quantité et la répartition de l'air, individuellement pour le conducteur et le passager avant
- Commande de climatisation supplémentaire dans la console centrale arrière pour le réglage de la température à l'arrière
- Régulation automatique du recyclage de l'air par détecteur de pollution, filtre anti-allergènes empêchant l'entrée de la poussière et des odeurs
- Utilisation de la chaleur résiduelle

Capot de coffre à ouverture automatique [4E2]
En déverrouillant le coffre avec la télécommande, la touche sur la portière ou en actionnant la touche douce de déverrouillage au niveau du coffre, le capot de coffre bascule automatiquement
Attention : Uniquement sur la version Coupé

Coffre à ouverture et fermeture électriques [4E7]
Ouverture par touche sur la clé du véhicule, touche dans la portière du conducteur ou touche douce sur la poignée du coffre ; fermeture par touche sur la face interne du capot du coffre, touche dans la portière du conducteur ou la clé confort en option (appui prolongé) ; avec assistance de fermeture et angle d'ouverture programmable
Attention : Uniquement sur la version Sportback

Clé confort (Keyless entry) (sans Safelock) [4I3]
- Accès et démarrage du véhicule mains libres (keyless access)
- Déverrouillage du hayon via la touche "coffre" de la télécommande
- Inclut le déverrouillage du coffre par capteur à l'aide du pied.

Sur Sportback : en combinaison avec le capot de coffre électrique, la fermeture par mouvement de coup de pied est également possible

Banquette 3 places avec appuie-tête en L réglables en hauteur [3NT]
Dossier de banquette arrière rabattable en trois parties 40/20/40 ou complètement
Attention : Uniquement sur la version Sportback

Banquette arrière avec vide-poche central [3KA]
Attention : Uniquement sur la version Coupé

Climatisation automatique confort [9AQ]

Moulures de seuil [VT3]

Principaux équipements de série

Disponibles pour **RS 5 Coupé & Sportback**

Confort et vie à bord... suite

Audi hold assist [UH2]
Maintient le véhicule à l'arrêt aussi bien en côte qu'en descente au sein de la circulation routière, sans limite de temps
Le système est activé en appuyant sur une touche et permet au conducteur un redémarrage confortable

Pare-soleil côtés conducteur et passager avant [5XK]

Protection antidémarrage électronique [7AA]
Intégrée à la gestion du moteur, activation automatique par la clé du véhicule

Pack rangement et coffre [QE1]
Inclut les éléments suivants dans l'habitacle :
- Filet de rangement au dos des sièges avant
- Porte-gobelets dans l'accoudoir central à l'arrière
- Vide-poches côté conducteur
- Boîte à gants verrouillable

Dans le coffre (sur Sportback) : bande élastique à droite

Vitres athermiques [4KC]

Volant RS chauffant en cuir [1XP]
Style rond à 3 branches avec multifonction plus et logo RS

Tapis complémentaires à l'avant et à l'arrière [0TD]

Sièges et sellerie

Sièges avant avec fonction massage [8I6]
Garantit un maintien presque optimal au niveau des vertèbres lombaires par une ventilation et une évacuation d'air ciblées au moyen de 3 poches de gonflage
3 programmes différents (vagues, étirements, malaxage) avec 3 intensités, réglage via le bouton multifonction sur le siège et le MMI

Sièges avant réglables électriquement avec fonction mémoire pour le siège conducteur [3L4]
2 combinaisons de réglages mémorisables

Principaux équipements de série

Disponibles pour **RS 5 Coupé & Sportback**

Sièges et sellerie... suite

Sièges avant chauffants [4A3]
- Chauffe la partie centrale des assises et des dossiers, ainsi que les bourrelets latéraux avec sellerie en cuir et sièges Sport ou sièges Sport S
- Réglage séparé sur 3 positions côtés conducteur et passager avant via la touche de sélection directe sur la commande de la climatisation

Sièges Sport RS à l'avant [Q4Q]
- Réglage électrique de la hauteur d'assise, du positionnement en longueur, de l'inclinaison de l'assise et du dossier, réglage manuel de la hauteur des ceintures de sécurité
- Bourrelets latéraux enveloppants pour un meilleur maintien dans les virages
- Repose-cuisses réglable
- Réglage pneumatique des bourrelets latéraux du dossier
- Appui lombaire pneumatique avec fonction massage
- Appuie-tête intégrés à l'avant
- Appuie-tête en L pour les 3 places arrière
- Estampillage RS sur le dossier des sièges avant

Sellerie cuir / Microfibre Dinamica® avec surpiqûres contrastées et embossée RS [N5T]

Pour sièges Sport S à l'avant :
- Partie centrale des sièges en Alcantara noir avec piquage en losange Gris Roche
- Bourrelets latéraux des sièges, appuie-tête et accoudoir central à l'avant en cuir noir avec surpiqûres contrastées Gris Roche
- Panneaux de contre-portes en Alcantara noir
- Estampillage RS sur le dossier des sièges avant
- L'Alcantara est une microfibre

Sièges avant chauffants [4A3]

Principaux équipements de série

Disponibles pour **RS 5 Coupé & Sportback**

Audio, Navigation, Connectivité et Infodivertissement

Appel d'urgence et service Audi connect avec commande du véhicule [IW3]

Par exemple, dans le cas d'un accident grave, un appel d'urgence est automatiquement généré au centre d'appels d'urgence Audi. Grâce à la transmission automatique des informations relatives au véhicule, les secours peuvent être rapidement organisés. Un service d'aide est également disponible en cas de panne ou d'accident léger grâce aux services Assistance en ligne et Service dommages Audi

Les services de commande du véhicule permettent en outre de connecter le véhicule à votre smartphone

Des fonctions du véhicule peut ainsi être contrôlées à distance via le smartphone grâce à l'application myAudi

Le Pack inclut la prise en charge des catégories suivantes de services Audi connect :

- Appel d'urgence
- Assistance en ligne
- Service dommages Audi
- Prise de rendez-vous Audi en ligne
- Rapport d'état du véhicule
- Verrouillage/déverrouillage à distance
- Position de stationnement
- Message de l'alarme antivol

Audi connect avec carte SIM intégrée (e-SIM) et licence d'utilisation pour 3 ans [IT3]

Le pack Navigation & Infotainment Audi connect comprend les fonctions suivantes :

- Points d'intérêt en ligne
- Informations routières en ligne
- Informations sur les dangers
- Informations sur les panneaux de circulation en ligne
- Informations météorologiques
- Hotspot WiFi
- Navigation avec Google Earth™
- Recherche en ligne de destinations
- Commande vocale en ligne
- Représentation des villes ultra-détaillée en 3D
- On-Street Parking
- Radio en ligne
- Radio hybride
- Profils personnels

Principaux équipements de série

Disponibles pour **RS 5 Coupé & Sportback**

Audio, Navigation, Connectivité et Infodivertissement... suite

Audi phone box avec charge du téléphone par induction (standard Qi) [9ZE]

Compartiment spécifique avec induction situé dans la console centrale avant permettant d'y ranger le téléphone portable

Avantages :

- Dispositif mains libres et commande vocale du téléphone
- Commande via le système MMI ou le volant multifonction
- Fonction de charge par induction (standard Qi)
- Support téléphone 170 × 87 mm dans l'accoudoir central à l'avant
- Le système mains libres est possible avec jusqu'à 2 téléphones portables connectés
- Antenne intérieure couplée pour connecter le téléphone portable à l'antenne extérieure, réduisant ainsi le rayonnement à l'intérieur du véhicule et permettant une meilleure qualité de réception ; compatibilité LTE

Attention : informations sur les téléphones portables compatibles auprès de votre partenaire Audi ou sur www.audi.fr/telephone

Audi smartphone interface (Apple CarPlay ou Google Android Auto) [IU1]

Relie votre smartphone à votre Audi. Ce dispositif transfère instantanément les contenus de votre smartphone directement sur l'écran MMI via USB. La navigation, la téléphonie, la musique et d'autres applications tierces sélectionnées peuvent ainsi être aisément contrôlées à l'aide du MMI ou par commande vocale. Une fois le smartphone connecté par USB, l'Audi smartphone interface reconnaît le système d'exploitation du smartphone (Android ou iOS) et bascule ainsi automatiquement vers Apple CarPlay ou Google Android Auto

Les câbles appropriés des Accessoires d'Origine Audi sont disponibles chez votre partenaire Audi

Audi sound system [9VD]

- 10 haut-parleurs incluant un haut-parleur central et un subwoofer
- Amplificateur à 6 canaux avec une puissance totale de 180 watts

Interfaces de charge USB pour les passagers arrière [9JE]

- 2 interfaces de charge USB-A supplémentaires pour les passagers arrière sur la console centrale arrière

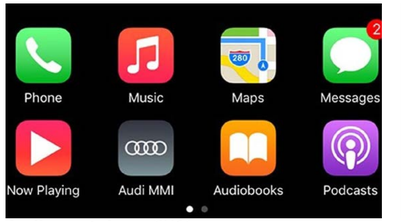

Audi smartphone [IU1]

Audi sound system [9VD]

Principaux équipements de série

Disponibles pour **RS 5 Coupé & Sportback**

Audio, Navigation, Connectivité et Infodivertissement... suite

Audi virtual cockpit plus spécifique RS [9S8]

- Combiné d'instruments entièrement numérique de 12,3" en résolution Full HD
- Affichage flexible et fonctionnel des informations en fonction des besoins du conducteur
- Intégration des fonctionnalités MMI dans le combiné d'instruments
- Affichage de la carte de navigation en modèle de terrain 3D sur l'écran couleur haute résolution
- Incluant recommandation de repos
- Possibilité d'affichage en mode "Dynamique", "Sport" ou "Classique"
- Menu RS avec affichage de la puissance et du couple, accéléromètre, chronomètre, lap-timer et système de contrôle de pression des pneus (en option)

En plus du design RS Sport avec 2 instruments ronds ou du design RS Performance avec un nouveau compte-tours central et affichage du rapport engagé. Commande de l'Audi virtual cockpit via un volant Sport RS en cuir ou la commande MMI ou le MMI touch

Navigation MMI plus avec MMI touch [7UG]

- Système de navigation avec écran couleur haute résolution de 10,1 pouces (1 540 × 720)
- Système d'information du conducteur avec écran couleur de 7 pouces avec au choix affichage de l'itinéraire sur la carte de navigation ou avec des flèches de direction
- Mise à jour des cartes à vie : téléchargement des données de navigation actuelles
- Affichage de cartes 3D comportant de nombreuses curiosités et modèles urbains
- Assistant de guidage personnel : surveille, lorsque la fonction est activée, la situation du trafic sur les axes régulièrement empruntés, par ex. entre le domicile et le lieu de travail, et propose un trajet alternatif si le retard calculé est de 5 minutes minimum pour l'itinéraire habituel
- Informations routières en ligne
- Recherche MMI : recherche de texte libre avec suggestions intelligentes de destination dès le début de la saisie
- MMI touch pour une commande rapide et intuitive
- Utilisation aisée de l'infotainment dans un langage naturel
- Informations routières détaillées : aperçu de cartes, choix d'itinéraires alternatifs, POI, indication des voies, sorties d'autoroute, zoom sur intersection, etc.
- Utilisation des données de navigation pour une conduite efficiente et préventive, par ex. limites de vitesse et côtes
- Saisie de jusqu'à 10 étapes intermédiaires
- Comprend l'ensemble de la gamme Navigation & Infotainment Audi connect
- Modèles 3D avancés des villes avec structure réaliste des bâtiments pour les villes sélectionnées
- Informations locales : affichage d'informations spécifiques au pays, par ex. limitations de vitesse en vigueur, vignette obligatoire, etc. au passage de la frontière

Réception radio numérique (DAB) [QV3]

Ajoute à l'offre de radios analogiques la réception de stations numériques selon le standard DAB, incluant DAB+ et DMB Audio

Audi virtual cockpit plus [9S8]

Navigation MMI plus [7UG]

Principaux équipements de série

Disponibles pour **RS 5 Coupé & Sportback**

Éclairage et visibilité

Détecteur de pluie et de luminosité [8N6]

Lave-phares haute pression [8X1]

Fonctionnant à l'eau et sous haute pression, permet une meilleure puissance d'éclairage et une bonne visibilité avec une dispersion réduite

Pack éclairage d'ambiance [QQ2]

3 profils de couleur prédéfinis ; un profil de couleur supplémentaire, interactif et personnalisé

30 couleurs sont disponibles au choix pour un profil de couleur personnalisé. Les adaptations de teintes s'appliquent aux éclairages de contour et d'ambiance :

- Éclairage des seuils de portières arrière (blanc)
- Porte-boissons à l'avant (multicolore)
- Éclairage d'ambiance des portières avant/arrière (multicolore)
- Éclairage de contour des portières avant/arrière (multicolore)

Phares Matrix LED, feux arrière à LED et lave-phares [PXC]

La technologie Audi Matrix LED associe un système de caméra avec des sources lumineuses à LED et un système optique précis pour une diffusion lumineuse extrêmement bien adaptée. Si le dispositif détecte d'autres véhicules, il désactive le faisceau de lumière de manière sélective dans la zone du véhicule détecté, les feux de route restent activés dans les autres segments. La commutation entre les différentes répartitions de la lumière ainsi que le réglage pour le passage des automobilistes en sens inverse sont intégrés visiblement dans les phares comme processus dynamiques et adaptés au confort d'éclairage optimisé du conducteur. Le pack comprend :

- Phares Matrix LED avec scénarios de lumière dynamiques et clignotants dynamiques
- Feux arrière à LED avec scénarios de lumière dynamiques et clignotants dynamiques

Une bande composée de LED est activée par segments. L'affichage lumineux lors du clignotement défile toujours vers l'extérieur, dans le sens de la bifurcation

Rétroviseurs extérieurs avec clignotants à LED intégrés

Rétroviseurs extérieurs réglables et escamotables électriquement [6XL]

Jour/nuit automatique, dégivrants des deux côtés et buses de lave-glaces dégivrantes

Rétroviseur intérieur sans encadrement jour/nuit automatique [4L6]

Phares Matrix LED [PXC]

Principaux équipements de série

Disponibles pour **RS 5 Coupé & Sportback**

Sécurité passive du véhicule : protection des occupants

Affichage du contrôle de la pression des pneus [7K1]

Airbags grand volume pour conducteur et passager avant

Airbags latéraux à l'avant et système d'airbags de tête [4X3]

Ceintures de sécurité automatiques à trois points [9P6]
Pour tous les sièges, contrôle de port de ceinture à l'avant

Colonne de direction de sécurité [QZ7]
Contient un système mécanique de déplacement avec fonction d'amortissement qui complète le potentiel de sécurité de la ceinture et de l'airbag

Commande de désactivation de l'airbag passager avant [4UF]

Fixation pour sièges enfants ISOFIX et Top Tether [3B3]
Pour les sièges extérieurs arrière : support normalisé pour une fixation pratique des sièges enfants ISOFIX ; incluant un point de fixation supplémentaire (Top Tether)

Sécurité enfants [4H3]
Attention : Uniquement sur la version Sportback

Audi park assist [7X5]

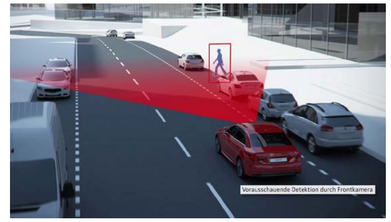

Audi pre sense city [6K8]

Sécurité active du véhicule : système d'assistance à la conduite

Antipatinage ASR pour une motricité optimale
Empêche le patinage des roues motrices

Audi park assist [7X5]
Recherche les places de stationnement en bataille et les places longitudinales appropriées à l'aide de capteurs à ultrasons. Il vous assiste par des manœuvres autonomes pour entrer sur les places en bataille et pour entrer et sortir des places longitudinales. Le conducteur doit simplement accélérer, passer les vitesses, freiner et surveiller les manœuvres de stationnement (activation via une touche sur la console centrale)

Audi pre sense city [6K8]
Détecte les véhicules et les piétons à une vitesse inférieure à env. 85 km/h. Reconnaît les risques de collision, le système prévient le conducteur par un signal visuel, sonore et le cas échéant par un coup de frein et peut si nécessaire entamer une décélération maximale afin de réduire la vitesse ou éventuellement d'éviter la collision (dans les limites du système)

Audi side assist (assistant de changement de voie) [7Y1]

Blocage électronique de différentiel (EDS)

Caméra multifonction [QK1]

Caméra de recul [KA2]

Principaux équipements de série

Disponibles pour **RS 5 Coupé & Sportback**

Sécurité active du véhicule : système d'assistance à la conduite... suite

Contrôle électronique de stabilisation (ESC) avec mode sport

Freins en acier RS avec étriers de frein en noir [1LM]

Système de freinage haute performance 18 pouces à double circuit en diagonale, système antiblocage (ABS) et répartiteur électronique de freinage (EBV), contrôle électronique de stabilisation (ESC) avec assistance au freinage, servofrein tandem en aluminium, disques de frein ventilés à l'avant et à l'arrière, perforés et flottants

- Étriers de frein laqués noir brillant, avec inscription RS à l'avant et à l'arrière

Recommandation de repos

Régulateur de vitesse [8T6]

Maintient constante la vitesse souhaitée à partir d'env. 20 km/h dans la mesure où la puissance du moteur ou le frein moteur le permet ; commande par commodo séparé sous le volant ; affichage de la vitesse paramétrée sur le système d'information du conducteur

- Avec limitateur de vitesse réglable

Avertissement de sortie de voie [6I3]

Aide le conducteur à éviter de quitter accidentellement la voie (dans la limite du système et sans activation du clignotant) par des interventions correctives de la direction (plage de vitesse à partir d'environ 60 km/h et jusqu'à 250 km/h). Une vibration supplémentaire du volant peut être réglée sur demande du conducteur.

Système de lecture des panneaux de signalisation par caméra [QR9]

Reconnaissance par caméra et affichage des interdictions de dépasser et des limitations de vitesse y compris les vitesses temporaires (par ex. sur les autoroutes).

Le système détecte en plus, dans les limites du système, le début et la fin des autoroutes, des routes réservées à la circulation automobile, des agglomérations ainsi que des zones à trafic réduit, et affiche la limitation de vitesse correspondante. De plus, un affichage et une évaluation de la situation sont effectués dans les limites du système en cas de pluie, de limitations de vitesse en fonction d'horaires

Principaux équipements de série

Disponibles pour **RS 5 Coupé & Sportback**

Équipements techniques

Écrous de roues antivol [1PD]

Tire mobility system [1G8]
Compresseur et produit de colmatage en cas de crevaison

Triangle de présignalisation [1T3]

Trousse de secours [1T3]

Teintes extérieures

	RS 5 Coupé & Sportback
Teinte vernie	
Gris Nardo [T3T3]	Gratuit
Teintes métallisées	
Blanc Glacier [2Y2Y]	1 060 €
Bleu Navarre [2D2D]	1 060 €
Noir Mythic [0E0E]	1 060 €
Rouge Tango [Y1Y1]	1 060 €
Noir Sebring [R5R5]	1 060 €
Bleu Ascari [9W9W]	1 060 €
Teinte nacrée	
Gris Daytona [6Y6Y]	1 060 €
Teinte Audi Exclusive	
Audi Exclusive [Q0Q0]	2 800 €

Teinte vernie

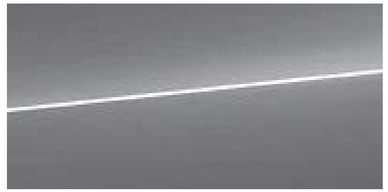

Gris Nardo [T3T3]

Teintes métallisées

Blanc Glacier [2Y2Y]

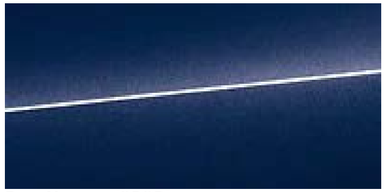

Bleu Navarre [2D2D]

Rouge Tango [Y1Y1]

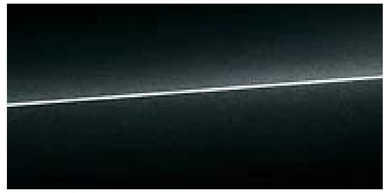

Noir Mythic [0E0E]

Noir Sebring [R5R5]

Bleu Ascari [9W9W]

Teinte nacrée

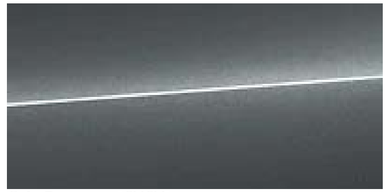

Gris Daytona [6Y6Y]

Jantes

	RS 5 Coupé & Sportback
19"	
Jantes aluminium forgé 10 branches [45U] Dimension : 9 J x 19'' Pneus : 265/35 R 19	S
20"	
Jantes aluminium forgé, 5 branches en drapeau [V79] Dimension : 9 J x 20'' Pneus : 275/30 R 20	2 500 €
Jantes aluminium forgé, 5 branches en drapeau, noir anthracite brillant [CV6] Dimension : 9 J x 20'' Pneus : 275/30 R 20	2 850 €
Jantes aluminium coulé en style Evo à 5 branches segmentées, Titan Mat, tournées brillantes [46A] Dimension : 9 J x 20" Pneus : 275/30 R 20	2 850 €
Jantes en aluminium coulé en style Evo à 5 branches segmentées, noir brillant [46B] Dimension : 9 J x 20'' Pneus : 275/30 R 20	2 850 €

19" Aluminium forgé 10 branches [45U]

20" 5 branches en drapeau [V79]

20" 5 branches en drapeau [CV6]

20" style Evo à 5 branches segmentées [46A]

20" style Evo à 5 branches segmentées [46B]

Sièges

En fonction des finitions

	RS 5 Coupé & Sportback
Sièges Sport "RS" [Q4Q] - Réglage électrique de la hauteur d'assise, du positionnement en longueur, de l'inclinaison de l'assise et du dossier, réglage manuel de la hauteur des ceintures de sécurité - Bourrelets latéraux enveloppants pour un meilleur maintien dans les virages - Repose-cuisses réglable - Réglage pneumatique des bourrelets latéraux du dossier - Appui lombaire pneumatique avec fonction massage - Appuie-tête intégrés à l'avant - Appuie-tête en L pour les 3 places arrière - Estampillage RS sur le dossier des sièges avant	S

Sièges Sport "RS" [Q4Q]

S : proposé en série, — : non proposé.

Selleries

En fonction des finitions

Siège Sport [Q4Q]	Coloris intérieur Code interieur	Assise centrale/côtés	Surpiqûres	Tableau de bord haut/bas	Tapis - Moquette /ciel de pavillon	RS 5 Coupé & Sportback
Microfibre Dinamica® / Cuir combiné [N5T] avec logo 'RS' dans le dossier des sièges avant	**UB**	Noir/Noir	Gris Roche	Noir/Noir	Noir/Noir	S
Cuir Nappa Fin [N1H] avec surpiqûres alvéolées et logo 'RS' dans le dossier des sièges avant	**UB**	Noir/Noir	Gris Roche	Noir/Noir	Noir/Noir	1 050 €
	QO	Argent Lunaire/Argent Lunaire	Gris Roche	Noir/Noir	Noir/Noir	1 050 €
	QB	Noir/Noir	Rouge Crescendo	Noir/Noir	Noir/Noir	1 050 €

Sièges Sport [Q4Q]

Visuel à venir

[N5T] - UB

[N1H] - UB

[N1H] - QO

[N1H] - QB

S : proposé en série, — : non proposé.

Volants

	RS 5 Coupé & Sportback
Volants en cuir multifonction avec palettes	
Volant RS chauffant en cuir style 3 branches avec multifonction plus [1XP] - Réglable manuellement en hauteur et en profondeur - Avec 14 touches multifonctions pour une commande confortable des dispositifs d'infotainment disponibles tels que les commandes audio, la téléphonie, la navigation ou la touche mode RS - Avec palettes de changement de vitesses noir brillant et application en aluminium pour passer les vitesses en mode manuel sur les boîtes automatiques Avec emblème RS et surpiqûres contrastées spécifiques RS - La jante de volant est chauffante	S
Volant Sport contour RS en Alcantara style 3 branches, avec méplat, avec multifonction plus [2PF] - Réglable manuellement en hauteur et en profondeur - Avec 14 touches multifonctions pour une commande confortable des dispositifs d'infotainment disponibles tels que les commandes audio, la téléphonie, la navigation ou la touche mode RS - Avec palettes de changement de vitesses noir brillant et application en aluminium pour passer les vitesses en mode manuel sur les boîtes automatiques - Avec emblème RS et surpiqûres contrastées spécifiques RS **Attention :** Disponible uniquement avec les packs RS Design rouge [PEF] et gris [PEG] (sélectionner le volant [2PF] en plus du pack). Non compatible avec le pack assistance route [PYR]	Gratuit

Volant RS chauffant [1XP]

Volant Sport contour RS [2PF]

S : proposé en série

Inserts décoratifs

Applications décoratives	RS 5 Coupé & Sportback
Aluminium Race [5MD]	S
Aluminium Race Anthracite [5MF]	420 €
Aluminium brossé mat [5TG]	320 €
Piano laqué noir Audi Exclusive [5TL]	250 €
Carbone Twill (Audi exclusive en style RS) [5MB]	1 200 €
Carbone Twill mat [5MH]	1 200 €
Laqué de couleur Audi exclusive [YTF/S3G]	1 050 €
Bois Audi exclusive [YTA/S3G] (disponibles en chêne sépia et myrte veinée brun muscade) **Attention :** Oblige l'ajout de l'application Piano laqué noir [5TL] - prix non compris dans le prix de l'option	1 300 €

Aluminium Race [5MD]

Aluminium Race Anthracite [5MF]

Piano laqué noir Audi Exclusive [5TL]

Carbone Twill (Audi exclusive en style RS) [5MB]

Carbone Twill mat [5MH]

Laqué de couleur Audi exclusive [YTF/S3G]

Bois Audi exclusive [YTA/S3G]

S : proposé en série

Pack Competition [PA4]

	RS 5 Coupé & Sportback
Contenu du pack [PA4]	
Intérieur - Sièges RS sport Dinamica en combinaison avec le Cuir Nappa / RS logo avec surpiqûres noires [N4V] - Volant et levier de vitesses en Alcantara avec surpiqûres rouges crescendo - Tapis de sol mat avec logo RS avec surpiqûres rouges crescendo - Ceinture de sécurité noire avec contours rouges - Garnitures latérales des sièges avant en noir piano brillant [0UN] - Nouvel éclairage d'entrée RS [9TD] **Extérieur** - Pack Esthétique Noir plus [4ZP] - Pack carbone mat : lame avant, ailettes latérales à l'avant, boîtiers de rétroviseurs extérieurs et diffuseur arrière en carbone mat - Coques de rétroviseur en carbone mat [6FM] - Matrix-Led-headlights (specificités RS assombris) - Roue 20'' competition - Pneumatiques performance Pirelli (P-Zero Corsa) - Échappement sport RS plus avec diffuseur arrière en noir noir mat - Jantes en alliage léger [CE5] Dimension : 9J x 20	13 300 €

Pack Esthétique Noir plus [4ZP]

Coque de rétroviseur carbone mat [6FM]

Jantes 20'' en alliage léger [CE5]

Options

	RS 5 Coupé & Sportback
Châssis, transmission et suspensions	
Capot moteur avec application carbone [NM5] Capot design du moteur avec insert en carbone grand format	620 €
Châssis Sport RS plus avec Dynamic Ride Control (DRC) [2MC] - Amortisseurs à gaz comprimé monotubes avec caractéristique variable des amortisseurs et ressorts hélicoïdaux - Régulation du Dynamic Ride Control (DRC) - Réglable sur 3 niveaux via l'Audi drive select : comfort, auto, dynamic (sauf en combinaison avec le crochet d'attelage)	2 400 €
Pack Dynamique RS [PA2] - Direction dynamique (sauf en combinaison avec le crochet d'attelage) - Quattro avec différentiel Sport - Châssis Sport RS plus avec Dynamic Ride Control (DRC) - Augmentation de la vitesse de pointe à 280 km/h **Attention** : Oblige Projecteurs HD Matrix LED avec Audi Laser Light [PXB] (prix inclus dans le package)	7 200 €
Sortie d'échappement Sport RS [0P6] Pour une sonorité encore plus sportive ; à double flux, avec embouts ovales noir brillant	1 500 €
Système quattro avec différentiel Sport [GH2] - Transmission intégrale permanente avec différentiel central autobloquant et différentiel Sport sur l'essieu arrière - Calcul permanent de la répartition des couples d'entraînement pour une dynamique de conduite optimale - Répartition active et variable de la puissance entre les roues arrière de manière active et variable notamment dans les phases de braquage ou d'accélération en virage - Amélioration de la motricité et du comportement routier de la voiture en courbe	1 650 €

Pack Dynamique RS [PA2]

Options

	RS 5 Coupé & Sportback
Design extérieur	
Pack Esthétique Noir plus [4ZP] Anneaux Audi à l'avant et à l'arrière ainsi qu'inscription RS 4 sur la calandre et sur le capot de coffre en noir brillant **Attention :** Oblige [PAH] ou [PA7]	370 €
Coques de rétroviseurs noir brillant [6FJ] **Attention :** Oblige [PAH]. Interdit [6FQ] et [6FA]	130 €
Coques de rétroviseurs extérieur couleur carrosserie [6FA] **Attention :** Interdit [6FJ] et [6FQ]	130 €
Coques de rétroviseurs extérieur en carbone [6FQ] **Attention :** Interdit [6FJ] et [6FA]	1 450 €
Freins en acier RS avec étriers de frein en rouge [PC2] Avec inscription RS à l'avant et à l'arrière	480 €
Pack Esthétique noir brillant [PAH] Lame avant, ailettes latérales, insert sur les extensions de bas de caisse, baguettes décoratives sur les vitres latérales et le diffuseur arrière ainsi qu'insert arrière en noir brillant Au choix : - Avec anneaux Audi et inscription en aluminium (série) - Avec anneaux Audi et inscriptions en noir brillant (rajouter [4ZP] - prix non compris)	670 €

Anneaux Audi et monogrammes en noir brillant [4ZP]

Coques de rétroviseurs extérieur en carbone [6FQ]

Options

Design extérieur... suite

	RS 5 Coupé & Sportback
Pack Esthétique carbone / noir brillant [PA7] - Lame avant, ailettes latérales, insert sur les extensions de bas de caisse et le diffuseur arrière en carbone - Baguettes décoratives sur les vitres latérales ainsi qu'insert de diffuseur arrière en noir brillant Au choix : - Avec anneaux Audi et inscription en aluminium (série) - Avec anneaux Audi et inscriptions en noir brillant (rajouter [4ZP] - prix non compris) **Attention :** Incompatible avec l'option Alarme antivol [PGD]	4 850 €
Suppression de l'identification du modèle et de l'inscription de la puissance/technologie [2Z0]	Gratuit
Toit en carbone [3FI] **Attention :** Oblige le toit contrasté [6H4]. Uniquement disponible sur Coupé	4 250 €
Vitrage privacy (vitres surteintées) [QL5] Lunette arrière, vitres de portières arrière et vitres latérales arrière surteintées	520 €

Pack Esthétique carbone / noir brillant [PA7]

Options

	RS 5 Coupé & Sportback
Design intérieur	
Ciel de pavillon en tissu gris titane [6N]]	Gratuit
Pack RS Design Rouge [PEF] - Commandes en Alcantara noir avec surpiqûres contrastées Rouge Crescendo - Accoudoirs de portières en cuir Nappa fin noir avec surpiqûres contrastées Rouge Crescendo - Partie latérale de la console centrale en Alcantara noir avec surpiqûres contrastées Rouge Crescendo - Ceintures de sécurité noires avec bordure rouge, à l'avant et pour les sièges arrière extérieurs - Tapis complémentaires noirs avec surpiqûres contrastées Rouge Crescendo et inscription RS à l'avant **Attention :** Oblige la sellerie Cuir Nappa fin [N1H] et l'intérieur [QB] (non compris dans le prix de l'option) Incompatible avec [7HD] Disponible avec le volant chauffant [1XP] de série ou avec le volant à méplat [2PF] en option (sans coût additionnel)	1 800 €
Pack RS Design Gris [PEG] - Commandes en Alcantara noir avec surpiqûres contrastées Gris Roche - Accoudoirs de portières en cuir Nappa fin noir avec surpiqûres contrastées Gris Roche - Partie latérale de la console centrale en Alcantara noir avec surpiqûres contrastées Gris Roche - Tapis complémentaires noirs avec surpiqûres contrastées noires et inscription RS à l'avant **Attention :** Oblige la sellerie Cuir Nappa fin [N1H] et l'intérieur [UB] (non compris dans le prix de l'option). Incompatible avec [7HD]. Disponible avec le volant chauffant [1XP] de série ou avec le volant à méplat [2PF] en option (sans coût additionnel)	1 350 €

Pack RS Design Rouge [PEF]

Pack RS Design Gris [PEG]

Options

Design intérieur... suite

	RS 5 Coupé & Sportback
Pack RS Design Audi Exclusive Noir - Vert Sonoma [YVA/S3G] - Sellerie, appuie-tête, accoudoir central à l'avant, accoudoirs de portières et partie latérale de la console centrale en cuir Nappa fin noir avec surpiqûres contrastées Vert Sonoma - Partie centrale des sièges en cuir Nappa fin noir avec surpiqûres alvéolées Vert Sonoma - Panneaux de contre-portes en Alcantara noir - Jante de volant, pommeau et soufflet de sélecteur de vitesses en cuir noir avec surpiqûres contrastées Vert Sonoma - Tapis complémentaires noirs avec liserés et passepoils noirs ainsi que surpiqûres contrastées Vert Sonoma **Attention :** Oblige la sellerie Cuir Nappa fin [N1H] et l'intérieur [UB] (non compris dans le prix de l'option) Oblige Éléments de l'habitacle en cuir Nappa fin [7HD] (non compris dans le prix de l'option) Oblige Code Audi exclusive [S3G]	4 250 €
Éléments de l'habitacle en cuir Nappa fin [7HD] Partie latérale de la console centrale et accoudoirs de portières en cuir Nappa fin avec surpiqûres contrastées, de couleur assortie à celle de l'équipement intérieur	800 €
Parties latérales des sièges avant en Rouge Tango [OUM] **Attention :** Oblige la prise de l'option Pack RS Design Rouge [PEF]	300 €
Commandes en cuir Audi exclusive [YVU/S3G] - Jante de volant, pommeau et soufflet du levier/sélecteur de vitesses en cuir - Couleurs du cuir et des surpiqûres au choix parmi l'offre de couleurs principales Audi exclusive : Blanc Albâtre, Brun Cognac, Argent Diamant, Havane, Gris Jet, Rouge Carmin, Bleu Océan, noir - Couleurs des surpiqûres en plus au choix parmi l'offre de couleurs accentuées Audi exclusive : Bleu Alaska, Jaune Calendula, Vert Iguane **Attention :** Incompatible avec [YVL] et les Pack RS [PEF], [PEG] et [YVA]	1 000 €

Options

Design intérieur... suite

	RS 5 Coupé & Sportback
Éléments en cuir étendu Audi exclusive [YSI/S3G] · Accoudoirs de portières et partie latérale de la console centrale revêtus de cuir Nappa fin · Couleurs du cuir et des surpiqûres au choix parmi l'offre de couleurs principales Audi exclusive : Blanc Albâtre, Brun Cognac, Argent Diamant, Havane, Gris Jet, Rouge Carmin, Bleu Océan, noir · Couleurs des surpiqûres en plus au choix parmi l'offre de couleurs accentuées Audi exclusive : Bleu Alaska, Jaune Calendula, Vert Iguane **Attention :** Uniquement disponible sur Sportback. Incompatible avec [7HD] et les Pack RS [PEF], [PEG], [YVA]	1 210 €
Éléments de commandes en cuir / Alcantara Audi exclusive [YVQ/S3G] · Jante de volant côtés droit et gauche en Alcantara noir, parties supérieure et inférieure en cuir · Pommeau de levier/sélecteur de vitesses en Alcantara noir · Soufflet de levier/sélecteur de vitesses en cuir · Couleurs du cuir et des surpiqûres au choix parmi l'offre de couleurs principales Audi exclusive : Blanc Albâtre, Brun Cognac, Argent Diamant, Havane, Gris Jet, Rouge Carmin, Bleu Océan, noir · Couleurs des surpiqûres en plus au choix parmi l'offre de couleurs accentuées Audi exclusive : Bleu Alaska, Jaune Calendula, Vert Iguane **Attention :** Incompatible avec [YRB] et les Pack RS [PEF], [PEG] et [YVA]	1 200 €
Tapis de sol Audi exclusive noir [YSR/S3G] Couleurs du passepoil, du liseré et des surpiqûres au choix parmi l'offre de couleurs Audi exclusive	490 €

Options

	RS 5 Coupé & Sportback
Selleries	
Sellerie en cuir Nappa fin avec surpiqûres alvéolées [N1H] Pour sièges Sport S à l'avant : · Sellerie, appuie-tête et accoudoir central à l'avant en cuir Nappa fin avec surpiqûres contrastées · Partie centrale des sièges en cuir Nappa fin avec surpiqûres alvéolées de couleur contrastée · Panneaux de contre-portes en Alcantara · Estampillage RS sur le dossier des sièges avant	1 050 €
Sellerie en cuir Nappa fin Audi exclusive [YS1/S3G] · Partie centrale des sièges, bourrelets latéraux, partie centrale des appuie-tête et accoudoir central en cuir Nappa fin · Panneaux de contre-portes en Alcantara · Couleurs de l'Alcantara, du cuir et des surpiqûres au choix parmi l'offre de couleurs principales Audi exclusive : Blanc Albâtre, Brun Cognac, Argent Diamant, Havane, Gris Jet, Rouge Carmin, Bleu Océan, noir · Couleurs des surpiqûres en plus au choix parmi l'offre de couleurs accentuées Audi exclusive : Bleu Alaska, Jaune Calendula, Vert Iguane **Attention :** Oblige Sellerie Cuir Nappa Fin [N1H] (prix non compris). Incompatible avec les Pack RS [PEF], [PEG], [YVA]	3 850 €

S : proposé en série, — : non proposé.

Options

	RS 5 Coupé & Sportback
Confort et vie à bord	
Commande d'ouverture de porte de garage (HomeLink) [VC2] Télécommande programmable intégrée pour portes de garage et portails avec commande à distance ainsi que systèmes de sécurité et installations d'éclairage à télécommande radio Précisions et liste de compatibilités sur le site www.eurohomelink.com	285 €
Pack hiver, comprend [PYE] - Sièges avant et arrière chauffants • Chauffe la partie centrale des assises et des dossiers ; ainsi que les bourrelets latéraux avec sellerie en cuir et sièges Sport ou sièges Sport S • Réglage séparé sur 3 positions côtés conducteur et passager avant via la touche de sélection directe sur la commande de la climatisation • Réglage séparé en plus sur 3 positions pour les sièges extérieurs arrière - Pare-brise confort climatique/acoustique, sans résistances, chauffant • Avec balai d'essuie-glace dégivrant • Sélectionnable via la touche Dégivrage sur la commande de climatisation **Attention** : Sans fenêtre pour les appareils « Telepass » sur le pare-brise	820 €
Toit ouvrant coulissant/relevable électriquement [3FB] En verre de sécurité simple vitrage teinté et pare-soleil réglable en continu, incluant coupe-vent intégré et fermeture/ouverture confort depuis l'extérieur par la clé du véhicule	1 680 €

Toit ouvrant coulissant/relevable électriquement [3FB]

Options

	RS 5 Coupé & Sportback
Assistance à la conduite	
Pack Assistance Route, contient [PYR] - Adaptive cruise control incluant fonction Stop&Go avec assistant de conduite en embouteillage - Assistant d'efficacité prédictive - Audi pre sense front et basic incluant assistant d'évitement d'urgence - Audi active lane assist **Attention :** Interdit le volant à méplat [2PF]	1 900 €
Caméras périphériques incluant caméra de recul [KA6] Les 4 caméras périphériques grand angle couvrent l'intégralité de la zone à proximité directe tout autour du véhicule, et offrent une multitude de perspectives différentes pour des manœuvres encore plus confortables : - Vue depuis la caméra de recul - Vue panoramique à l'avant et à l'arrière - Vue du dessus virtuelle	1 450 €
Audi pre sense basic [7W1] Déploie automatiquement, lorsque nécessaire et dans les limites du système, des mesures préventives pour votre sécurité et celle de vos passagers, parmi lesquelles : resserrement des ceintures de sécurité à l'avant afin de limiter tout déplacement des passagers vers l'avant ou les côtés, activation des feux de détresse clignotants et fermeture du toit ouvrant coulissant/relevable en verre (si commandé) et des vitres latérales ; classement des différentes situations de conduite par le biais de la mise en réseau de différents systèmes du véhicule **Attention :** Incompatible avec le Pack Assistance Route [PYR]	310 €

Options

	RS 5 Coupé & Sportback
Audio, Navigation, Connectivité et Infodivertissement	
Affichage tête haute [KS1] Projette directement dans le champ de vision du conducteur la vitesse, ainsi que d'autres informations pertinentes d'équipements en option tels que les systèmes d'assistance et la navigation ou des signaux d'avertissement Il permet un affichage contrasté en couleur évitant le plus possible de quitter la route des yeux	1 190 €
Bang & Olufsen sound system avec son en 3D [9VS] - 19 haut-parleurs (incluant haut-parleur central / subwoofer et en plus haut-parleurs aigus et médiums avec son 3D) - Amplificateur 16 canaux (755 watts) - Éclairage des panneaux de haut-parleurs à l'avant - Volume sonore asservi à la vitesse - Acoustique enveloppante grâce au nouveau son en 3D. Ce son est produit par des haut-parleurs supplémentaires situés dans les montants avant ainsi que des haut-parleurs médiums, et grâce à la technologie Symphoria développée par l'institut Fraunhofer	1 030 €
Écran supplémentaire "Audi Sport Runway" sur l'Audi Virtual Cockpit [7J3]	185 €

Bang & Olufsen sound system avec son en 3D [9VS]

Options

	RS 5 Coupé & Sportback
Accès au véhicule et clés	
Clé confort + Alarme antivol et avec fermeture du coffre assistée électriquement [PGD] Inclut fonction safelock	600 €
Clé Audi connect (smartkey) [2F1] Votre smartphone se transforme en clé numérique pour votre véhicule Permet de gérer les fonctionnalités suivantes : - Verrouillage/déverrouillage du véhicule : en positionnant le téléphone à proximité de la poignée de portière - Démarrage du moteur : en plaçant l'appareil Android sur le support universel pour téléphone portable situé sur l'accoudoir central à l'avant - La clé Audi connect fonctionne avec la technologie Near Field Communication (NFC) - Possibilité d'attribuer jusqu'à 5 clés numériques différentes via l'application myAudi - Comprend une carte compatible NFC **Attention :** Oblige un compte myAudi activé avec un utilisateur principal authentifié. Seulement compatible avec téléphones Android équipés de la technologie NFC (smartphones Android) + installation de l'application gratuite "myAudi" disponible en téléchargement	150 €
Vision et éclairage	
Projecteurs HD Matrix LED avec Audi Laser Light [PXB] En plus des fonctions contenues avec les projecteurs Matrix LED [PXC], comprend : Technologie Audi Laser Light : - À partir de 70 km/h, un faisceau laser complète les feux de route à LED - Augmente le confort et la sécurité grâce à une portée deux fois plus étendue - Reconnaissable par l'éclairage d'ambiance à LED bleu et l'élément "X" dans les projecteurs - Animations dynamiques spécifiques de la fonction Coming Home/Leaving Home	1 050 €

Options

	RS 5 Coupé & Sportback
Sécurité	
Airbags latéraux arrière [4X4] Assurent une protection supplémentaire des occupants à l'arrière du véhicule **Attention :** Uniquement diponible sur Sportback	440 €
Fixation pour sièges enfants ISOFIX [PIH] Pour le siège passager avant avec commande de désactivation de l'airbag passager avant, commande de sécurité enfant électrique sur les portières arrière	100 €
Equipements techniques	
Roue de secours temporaire pour vitesse maximale 80 km/h [1G5] **Attention :** Oblige [1S1] : Cric de levage (option gratuite)	150 €
Roue de secours pour freins céramiques [1G6] **Attention :** Oblige [PC5], [PC8] ou [PC3], et oblige [1S1] : Cric de levage (option gratuite)	150 €
Système de contrôle de pression des pneus [7K3] Les pressions et températures de chaque roue s'affichent sur l'Audi virtual cockpit	300 €

Accessoires d'Origine Audi®

Pour un confort toujours plus optimal et une sécurité accrue,
Audi vous propose un large panel d'accessoires, tous certifiés d'origine Audi.

Plus d'accessoires sur Audi Shopping World >

	Référence	Prix(1) TTC
Entretien		
Mallette entretien	4L0-096-353-C	80 €
Transport		
Barres de toit		
— **Pour RS 5 Sportback**	8W8-071-126	269 €
— **Pour RS 5 Coupé**	8W6-071-126	269 €
Coffre de toit noir		
— **Modèle 300 L** (pour bagages)	8V0-071-200- -Y9B	539 €
— **Modèle 360 L** (pour skis et bagages)	8X0-071-200- -Y9B	599 €
— **Modèle 405 L** (pour skis et bagages)	8K0-071-200- -Y9B	815 €

Mallette entretien

Coffre de toit noir

Les prix présentés dans cette brochure sont des tarifs conseillés clients au 1er janvier 2021, exprimés en € TTC hors pose et hors main-d'oeuvre dans la limite des stocks disponibles. Pour tout renseignement, rapprochez-vous de votre conseiller client chez votre Partenaire Audi Service.

Accessoires d'Origine Audi®

Pour un confort toujours plus optimal et une sécurité accrue,
Audi vous propose un large panel d'accessoires, tous certifiés d'origine Audi.

Plus d'accessoires sur Audi Shopping World >

Transport... suite

	Référence	Prix[1] TTC
Porte-skis		
— **Porte-skis et snowboards** (4 paires de skis ou 2 snowboards)	4M0-071-129	145 €
— **Porte-skis et snowboards** (6 paires de skis ou 4 snowboards)	4M0-071-129-A	185 €
Porte-vélo (1 vélo) Pour barre de toit	80A-071-128	145 €
Porte-vélo Pour crochet d'attelage	4K0-071-105	625 €

Porte-skis

Porte-vélo (1 vélo) pour barres de toit

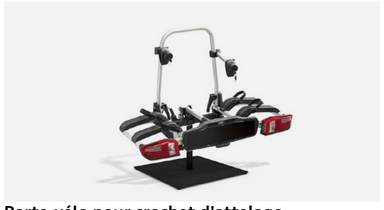

Porte-vélo pour crochet d'attelage

Jeu de 2 tapis caoutchouc avant

Confort & Protection

Tapis		
— **Jeu de 2 tapis caoutchouc avant pour une protection toutes saisons** pour RS 5 Sportback	8W8-061-221- -041	59 €
— **Jeu de 2 tapis caoutchouc avant pour une protection toutes saisons** pour RS 5 Coupé	8W6-061-221- -041	59 €
— **Tapis de coffre** pour RS 5 Sportback	8W8-061-180	85 €
— **Tapis de coffre** pour RS 5 Coupé	8W6-061-180	85 €

Les prix présentés dans cette brochure sont des tarifs conseillés clients au 1er janvier 2021, exprimés en € TTC hors pose et hors main-d'oeuvre dans la limite des stocks disponibles. Pour tout renseignement, rapprochez-vous de votre conseiller client chez votre Partenaire Audi Service.

Accessoires d'Origine Audi®

Pour un confort toujours plus optimal et une sécurité accrue,
Audi vous propose un large panel d'accessoires, tous certifiés d'origine Audi.

Plus d'accessoires sur Audi Shopping World >

Confort & Protection... suite

	Référence	Prix(1) TTC
Boîte de rangement pour coffre	8U0-061-109	40 €
Sac pour barres de toit	8R0-071-156-D	49 €
Jeu de 2 pare-soleil pour RS 5 Sportback	8W8-064-160	189 €
Jeu de 2 pare-soleil pour RS 5 Coupé	8W6-064-160	189 €
Protection anti-rongeurs	8U0-054-650	255 €
Protection banquette pour chien S'installe sur la banquette arrière	8X0-061-680-A	145 €
Ceinture de sécurité pour chien		
— Taille S	8X0-019-409	75 €
— Taille M	8X0-019-409-A	99 €
— Taille L	8X0-019-409-B	115 €
Éclairage de seuil de porte Projection des anneaux Audi à l'ouverture des portes - (Nécessite le Pack éclairage)	4G0-052-133-G	129 €

Jeu de 2 pare-soleil

Protection anti-rongeurs

Protection banquette pour chien

Ceinture de sécurité pour chien

Les prix présentés dans cette brochure sont des tarifs conseillés clients au 1er janvier 2021, exprimés en € TTC hors pose et hors main-d'oeuvre dans la limite des stocks disponibles. Pour tout renseignement, rapprochez-vous de votre conseiller client chez votre Partenaire Audi Service.

Accessoires d'Origine Audi®

Pour un confort toujours plus optimal et une sécurité accrue,
Audi vous propose un large panel d'accessoires, tous certifiés d'origine Audi.

Plus d'accessoires sur Audi Shopping World >

	Référence	Prix(1) TTC
Famille		
Siège enfant Kidfix XP Avec ISOFIX pour enfants de 15 à 36 kg - Coloris noir/rouge	4M0-019-904- -EUR	385 €
Siège bébé Dualfix i-Size avec ISOFIX Pour les enfants de leur naissance à 105 cm - Coloris noir/rouge - Système de rotation à 360°	4M0-019-902	729 €
Communication		
Casque Bluetooth	4H0-051-701-C	139 €
Design & Sportivité		
Coques de rétroviseur carbone avec Side Assist	8W0-072-530-A -3Q0	630 €

Siège enfant Kidfix XP avec ISOFIX

Siège bébé Dualfix i-Size avec ISOFIX

Casque Bluetooth

Les prix présentés dans cette brochure sont des tarifs conseillés clients au 1er janvier 2021, exprimés en € TTC hors pose et hors main-d'oeuvre dans la limite des stocks disponibles. Pour tout renseignement, rapprochez-vous de votre conseiller client chez votre Partenaire Audi Service.

Caractéristiques techniques RS 5

	V6 2.9 TFSI (450 ch)	
	Coupé	Sportback
Motorisation		
Puissance maxi en ch (kW) à tr/mn	450 (331) / 5 700 - 6 700	
Nombre de cylindres / soupapes	6 / 24	
Cylindrée (cm^3)	2 894	
Couple maxi (Nm) à tr/mn	600 / 1 900 - 5 000	
Transmission		
Transmission	Transmission intégrale permanente quattro® avec différentiel central autobloquant et commande des couples roue par roue, ESC	
Boîte de vitesses	tiptronic 8	
Poids - volumes		
Poids en ordre de marche (kg) / Total maxi autorisé en charge (kg)	1 782 / 2 207	1 817 / 2 322
Volume du coffre / banquette arrière rabattue (l)	465	480
Volume du réservoir de carburant (l)	58	58
Performances - consommation		
Vitesse maximale (km/h) sur circuit	250 (limitée)	250 (limitée)
Accélération de 0 à 100 km/h (s)	3,9	3,9
Carburant	Super Sans Plomb ROZ 98	Super Sans Plomb ROZ 98
Consommation en cycle mixte (WLTP) (l/100 km)	9,4 - 9,8	9,6 - 10,0
émissions de CO_2 (WLTP) (g/km)	212 - 222	216 - 226
Type homologation	WLTP	WLTP
Norme antipollution	EU6	EU6
Start&Stop / Récupération d'énergie	Oui / Oui	Oui / Oui
Mild Hybrid MHEV	Non	Non

À partir du 1er mars 2020, les taxes sont calculées sur la base des émissions de CO_2 WLTP. Depuis le 1er septembre 2018, les véhicules légers neufs sont réceptionnés en Europe sur la base de la procédure d'essai harmonisée pour les véhicules légers (WLTP), procédure d'essai permettant de mesurer la consommation de carburant et les émissions de CO_2, plus réaliste que la procédure NEDC précédemment utilisée.

Caractéristiques techniques RS 5 Coupé

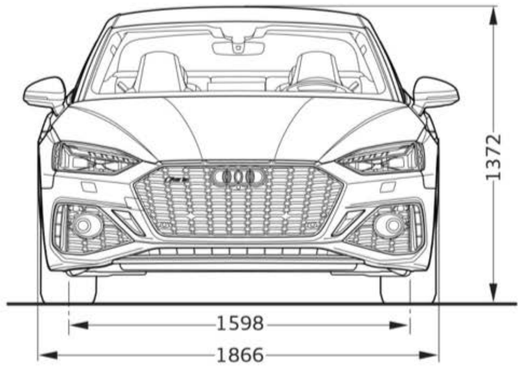

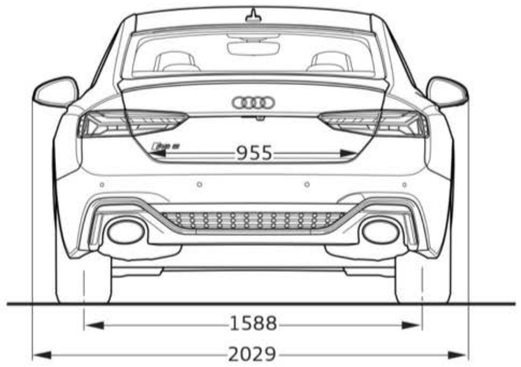

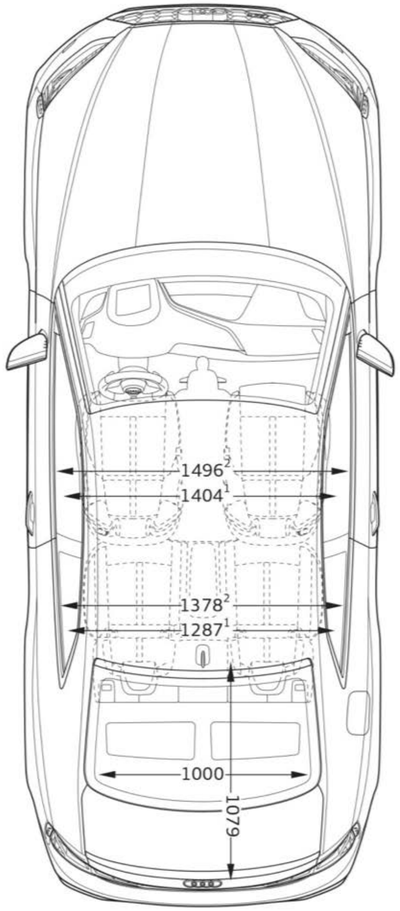

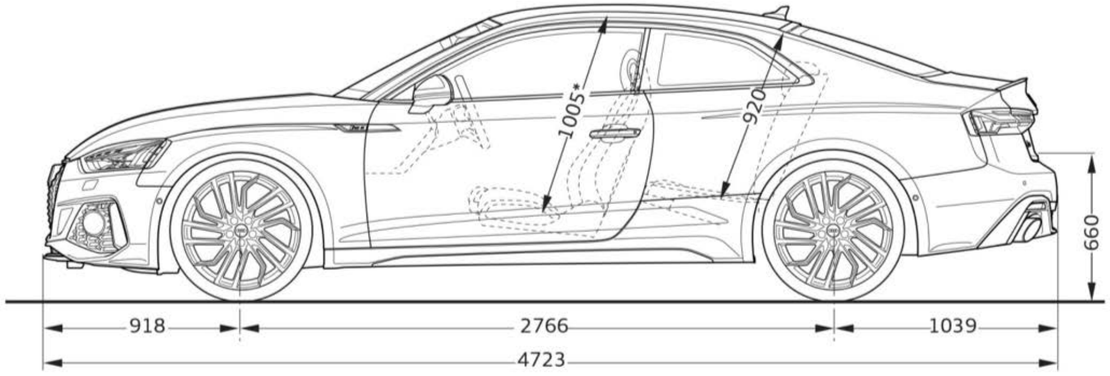

Toutes les cotes sont indiquées en millimètres. (1) Largeur aux épaules. (2) Largeur aux coudes. (3) Espace maximum au-dessus de la tête.

Caractéristiques techniques RS 5 Sportback

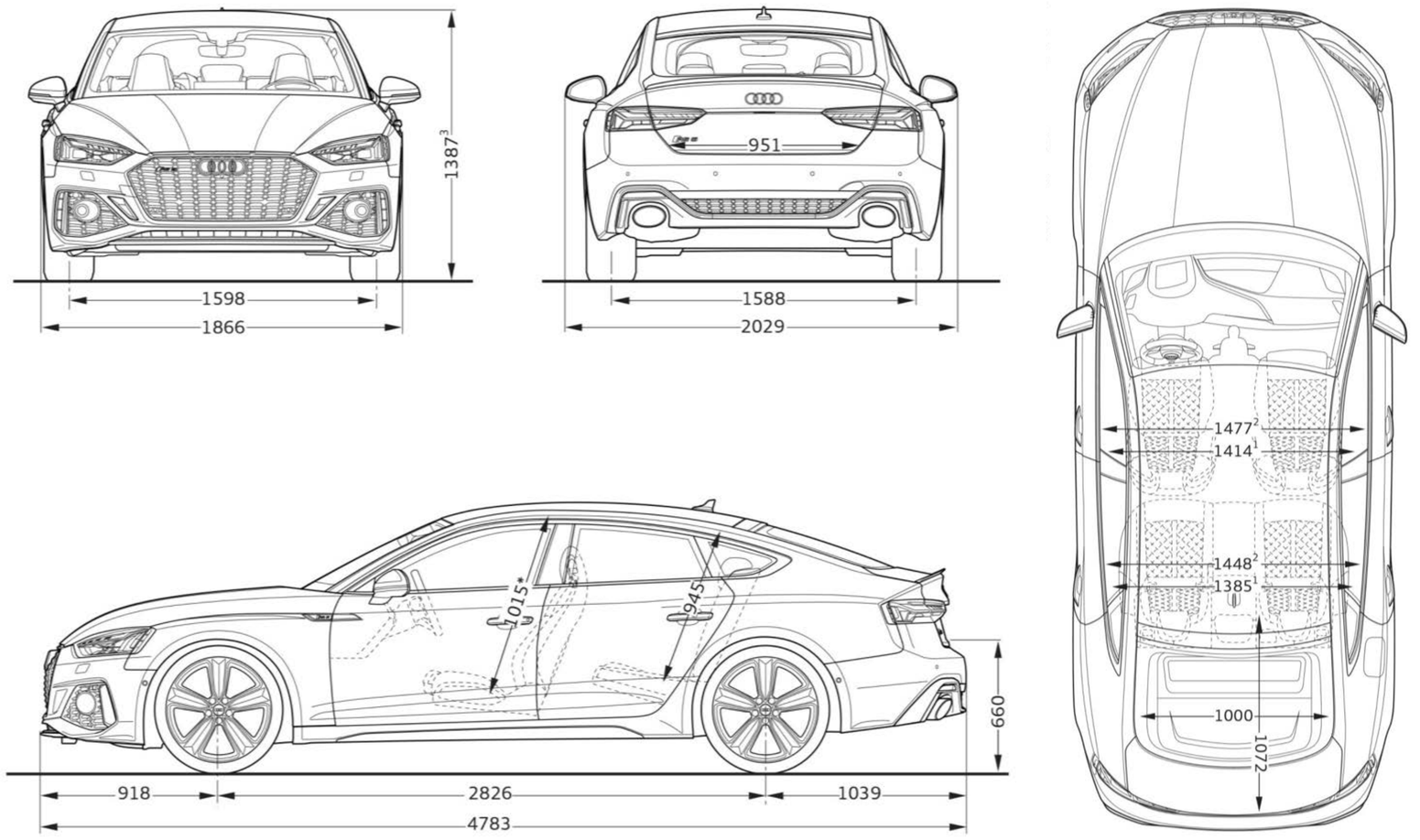

Toutes les cotes sont indiquées en millimètres. (1) Largeur aux épaules. (2) Largeur aux coudes. (3) Espace maximum au-dessus de la tête.

Label pneumatique

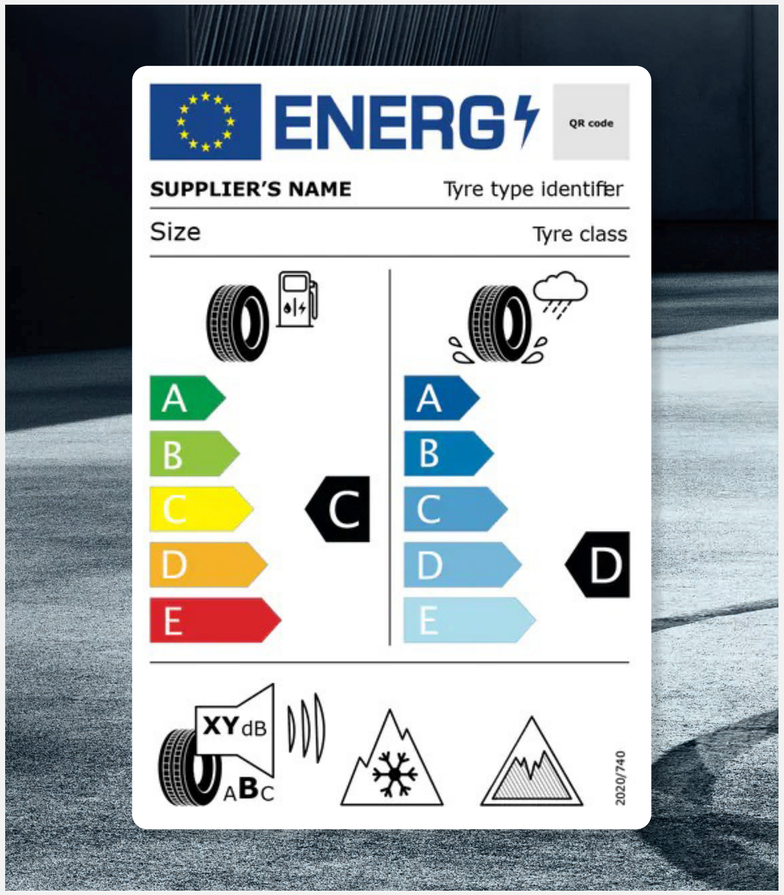

Téléchargement

Toutes les étiquettes des labels pneumatiques sont téléchargeables directement sur le configurateur Audi, disponible à cette adresse :

Accueil | Audi.fr | Audi France >

Informations

Pour plus d'informations sur l'étiquetage européen des pneumatiques et comprendre les objectifs de ce nouvel étiquetage, rendez-vous ici :

Etiquettes énergétiques pneumatiques >

Détails

Les pneumatiques ne sont pas fabriqués par Audi.
La documentation relative aux pneumatiques a été élaborée par le fournisseur de pneumatiques en application du règlement (UE) 2020/740

PENSEZ À COVOITURER. #SeDéplacerMoinsPolluer

AUDI FRANCE
BP 62 - 02601 Villers-Cotterêts Cedex

Le modèle, les versions et les équipements présentés dans ce catalogue ainsi que certains services ne sont pas disponibles dans tous les pays. Les automobiles qui figurent sur les photos comportent des équipements en option avec le supplément de prix. Les informations concernant : possibilités de livraison, aspect, performances, dimensions, poids, consommation et frais d'entretien des véhicules correspondent aux données en notre possession à la date de mise en ligne. Les informations contenues dans le présent document sont modifiables à tout moment et sans préavis. Pour plus d'information veuillez vous rapprocher de votre Distributeur Audi.

Les matériaux et composants de ce véhicule ont été conçus pour minimiser leur impact sur l'environnement, dans le respect de la réglementation relative aux véhicules hors d'usage. Ont ainsi été privilégiés des composants et matériaux recyclés et/ou ré-employables et/ou valorisables, visant à faciliter le démontage et la dépollution des véhicules hors d'usage ainsi qu'à préserver l'environnement. Tout véhicule en fin de vie peut être cédé Gratuitement par son dernier propriétaire aux démolisseurs et broyeurs agréés par les services compétents. Pour plus de renseignements sur la cession des véhicules hors d'usage et/ou les dispositifs mis en place pour prévenir les atteintes environnementales, n'hésitez pas à contacter votre distributeur Audi, ou Audi France, 11, avenue de Boursonne - BP 62 - 02601 Villers-Cotterêts Cedex.

Volkswagen Group France, SAS au capital de 198 502 510 €, 11 avenue de Boursonne – 02600 Villers-Cotterêts, RCS Soissons 832 277 370.

www.Audi.fr